RÉGLAGE : TOIT ESCAMOTABLE

IMPERATIF : Véhicule sur sol horizontal.

Vitres de portes et de custodes en butée basse.

ATTENTION : Pour toute dépose/repose d'un toit et des custodes, conserver les cales de réglage d'origine (En mettant des repères) .

1. Réglage de l'affleurement en latéral (Y) (Toit escamotable/Traverse de baie de pare-brise - Côtés gauche et droit)

IMPERATIF : **En cas de remplacement d'une ou des 2 gâches** : Effectuer un nouveau réglage.

Mettre le toit escamotable en position intermédiaire .
Déposer la garniture intérieure (/)(Traverse baie de pare-brise) .
Desserrer sans déposer : Les fixations de la gâche de serrure de toit .
Mettre le véhicule en position Coupé.
Verrouiller les serrures (Toit escamotable) .
Serrer : Les fixations de la gâche de serrure de toit (Serrage à 2 ± 0,2 m.daN) .
Effectuer la même opération pour la 2 ème gâche (Si nécessaire) .
Reposer la garniture intérieure (Traverse baie de pare-brise) .

2. Réglage du toit en longueur (X) (Côtés gauche et droit)

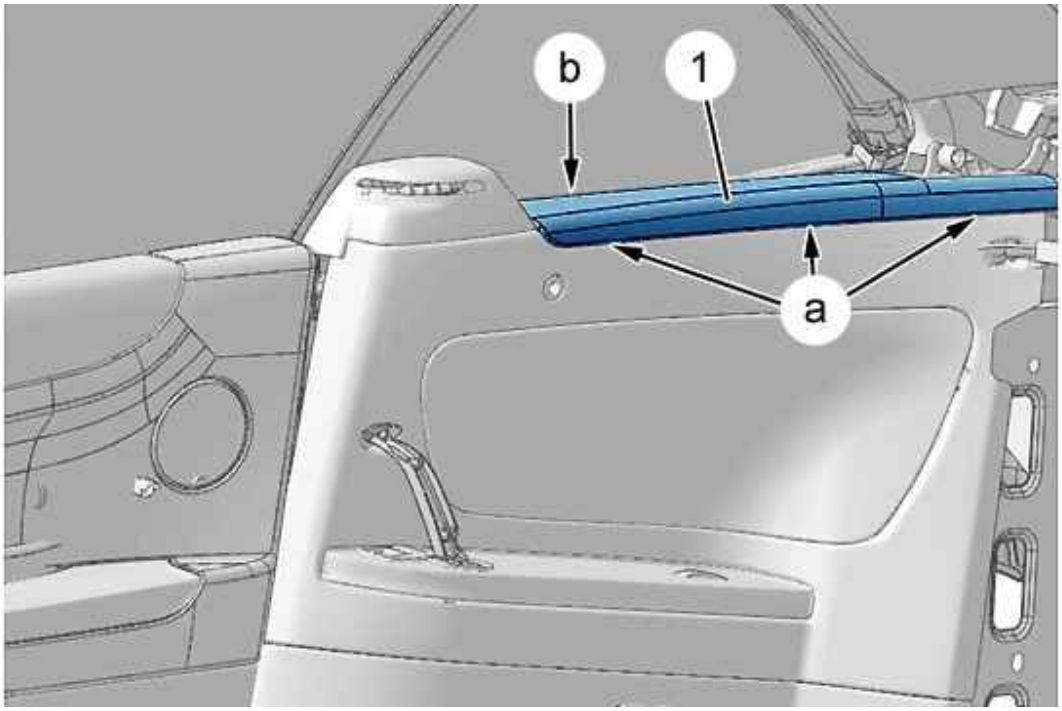

Figure : C5IM022D

Mettre le toit escamotable en position intermédiaire .
Dégrafer la garniture supérieure (1) (en "a") .
Dégager la garniture (1) (En partie arrière) .
Dégrafer la garniture supérieure (1) (en "b") .
Déposer la garniture (1).

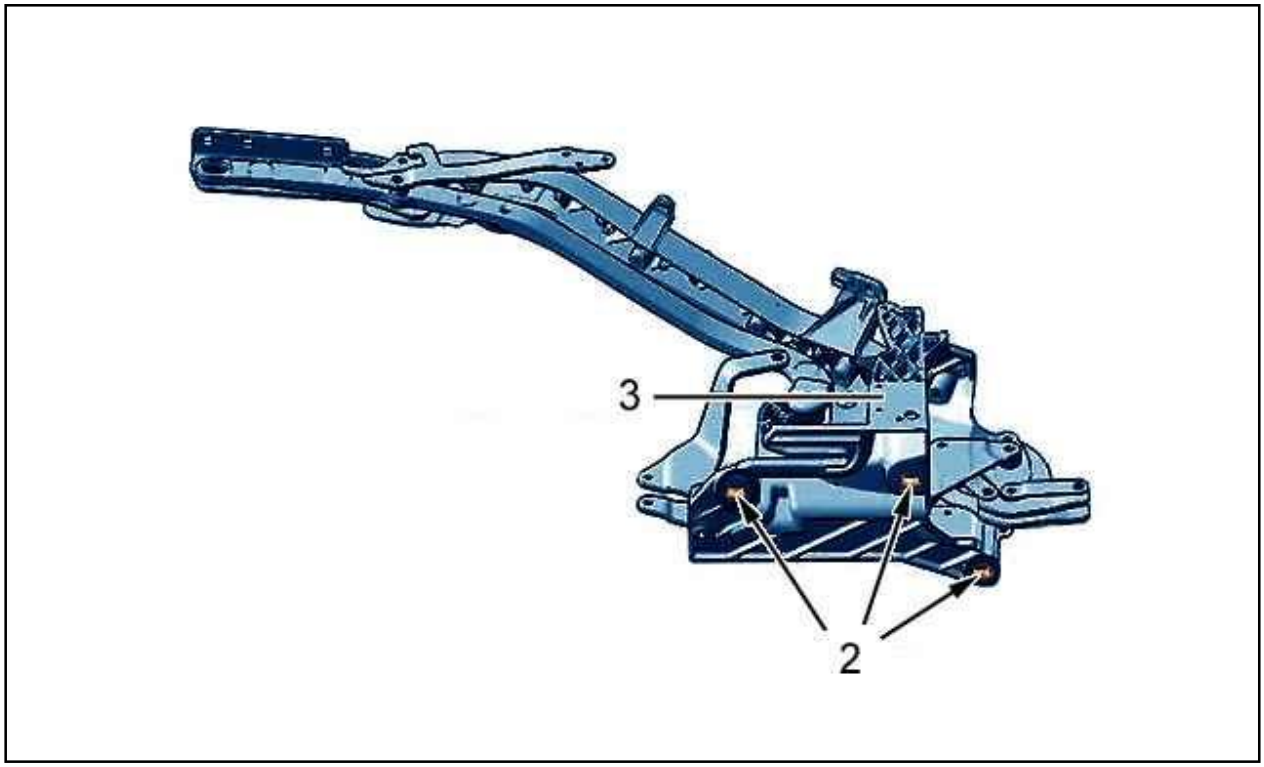

Figure : C5IM023D

Desserrer sans déposer : Les fixations (2) du mécanisme d'articulation (3).
Effectuer le réglage en longueur (X) par les fixations (2) (Un côté à la fois) .
Positionner le mécanisme d'articulation (3) de façon à ne plus voir les boutonnières de réglage des fixations (2).
Serrer les fixations (2) à 2 m.daN.
Effectuer la même opération pour le deuxième mécanisme d'articulation.
Reposer : La garniture (1).
Effectuer le réglage des vitres latérales .

3. Réglage du toit en hauteur (Z) (Côtés gauche et droit)

Déposer : Les garnitures de custodes .
Déposer la garniture de pavillon .

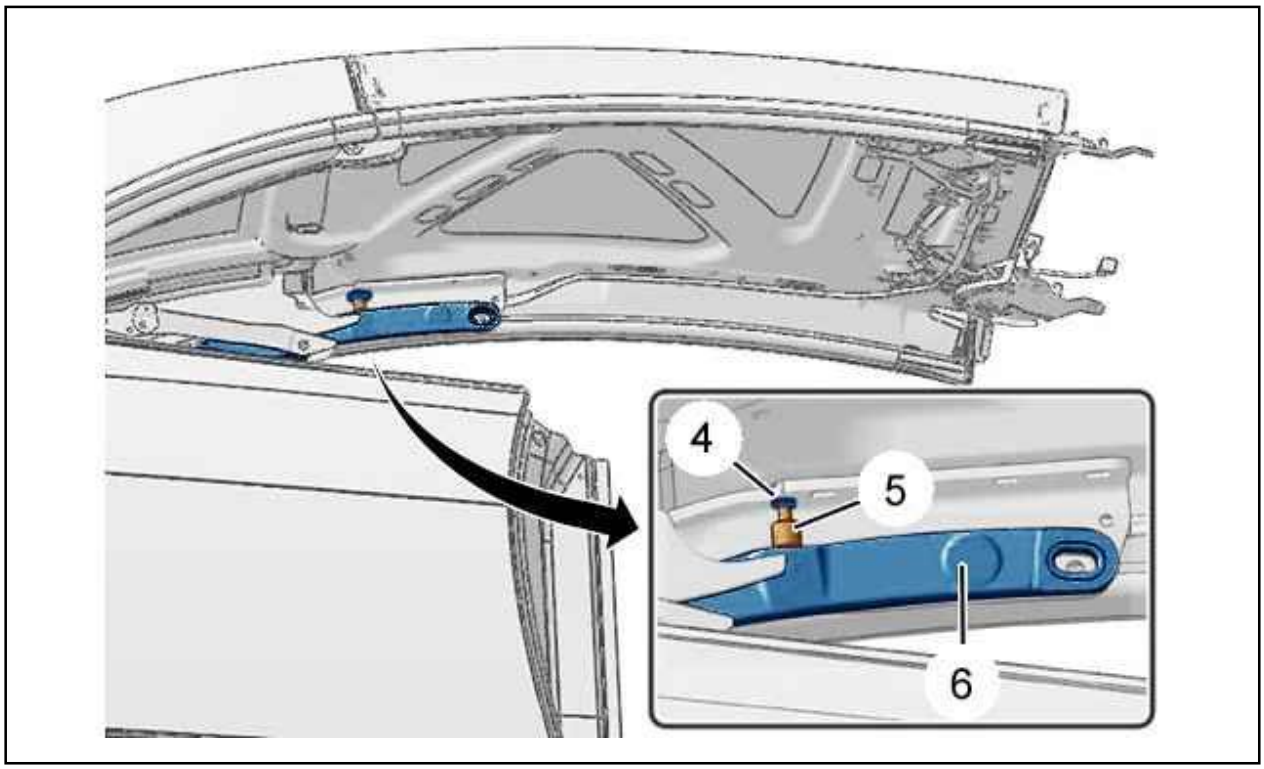

Figure : C5IM024D

Desserrer le contre-écrou (4) de la butée (5).
Serrer la butée (5) dans le toit pour ne plus avoir de contact entre la butée (5) et le bras de custode (6).
Mettre le véhicule en position Coupé.
Régler la hauteur (Z) : Mettre en contact la butée (5) sur le bras de custode (6) pour avoir un jeu 0 avec le bras de custode (6).
Mettre le toit escamotable en position intermédiaire .
Desserrer la butée (5) de 2 tours (correspond à mettre la butée (5) en pression lors du passage du véhicule en position coupé).
Resserrer le contre-écrou (4).
Effectuer la même opération pour la deuxième butée.

4. Réglage du verrou de custode

4.1. Jusqu'au N° d'OPR 10996 (Organisation Pièces de Rechange)

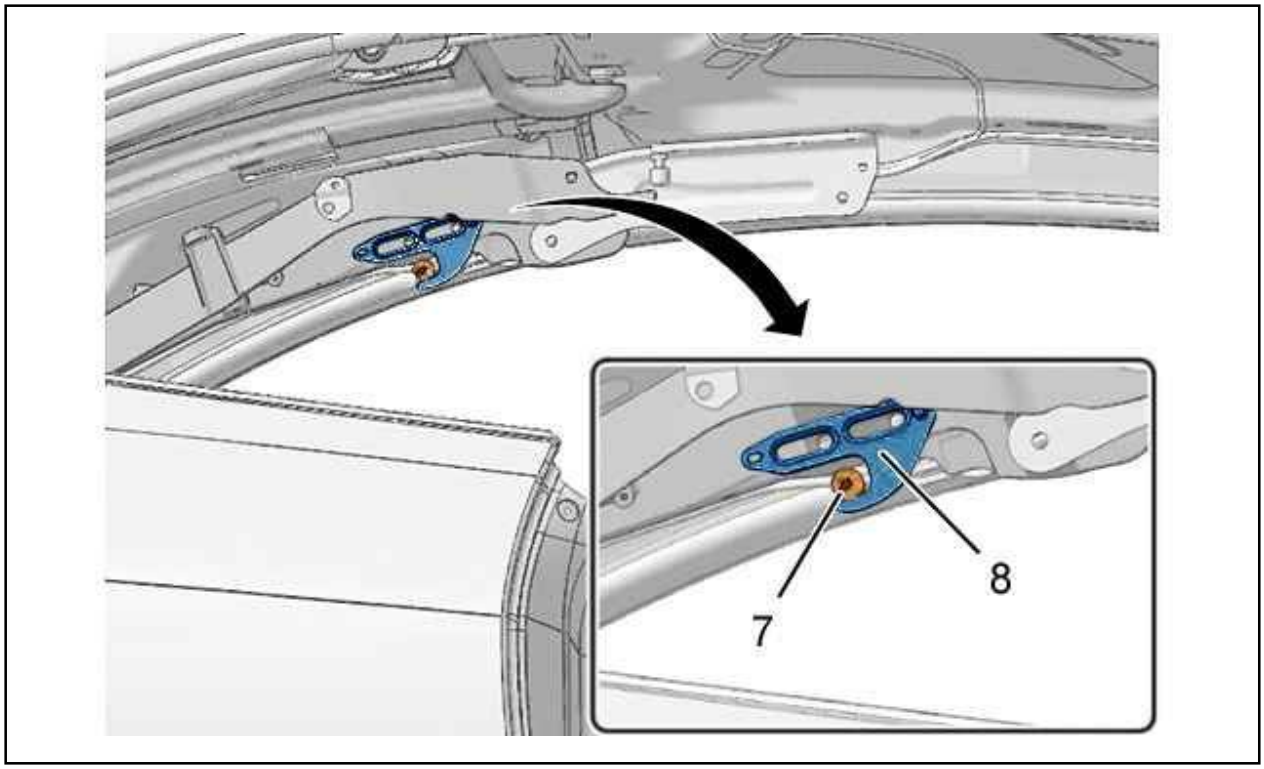

Figure : C5IM025D

Déposer :
- La vis de fixation de l'excentrique (7)
- L'excentrique (7)

Enduire de LOCTITE 243 : La vis de fixation de l'excentrique (7).
Reposer :
- L'excentrique (7)
- La vis de fixation de l'excentrique (7)

Régler l'excentrique (7) de façon à avoir un jeu 0 par rapport au crochet de verrou (8) en partie inférieure.
Serrer : La vis de fixation de l'excentrique (7) (Serrage à 0,9 ± 0,09 m.daN) .
Mettre le véhicule en position Coupé.
Vérifier que le crochet verrou (8) ne présente pas de jeu en latéral (Y).

4.2. À partir du N° d' OPR 10997 (Organisation Pièces de Rechange)

Effectuer le réglage du verrou de custode .

5. Réglage de l'affleurement lunette/custode

Mettre le toit escamotable en position intermédiaire .

5.1. Réglage du toit en latéral (Y) (Côtés gauche et droit)

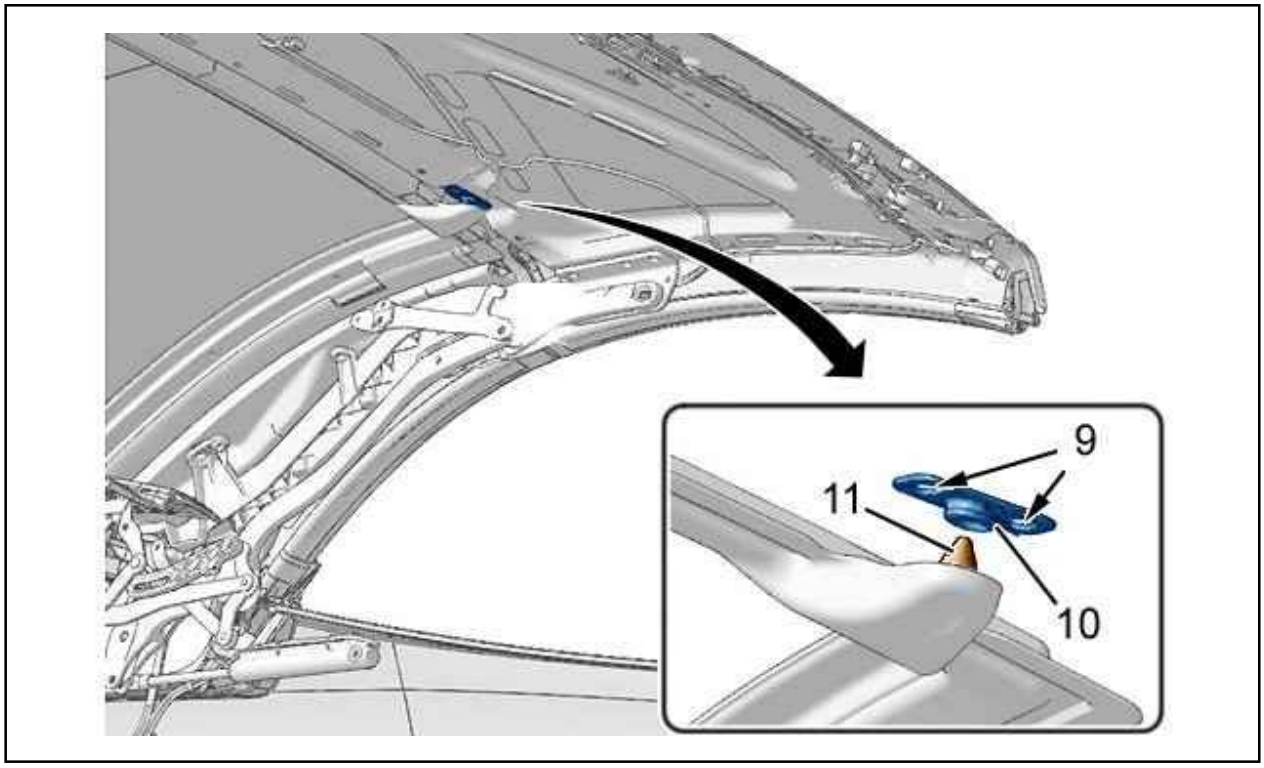

Figure : C5IM026D

Desserrer sans déposer : Les vis de fixation (9).
Déposer les cales de réglage de la platine de centrage (10) sur le toit.
Mettre le véhicule en position Coupé.
Positionner les cales de réglage de la platine de centrage (10) pour avoir un jeu 0 entre la platine de centrage (10) et le doigt de centrage (11).
Ajouter une cale de 0,5 mm.
Serrer les vis de fixation (9) à 0,8 ± 0,08 m.daN.
Contrôler la présence d'une feutrine sur le doigt (11) de centrage de lunette/toit.

5.2. Réglage en hauteur (Z) (Côtés gauche et droit)

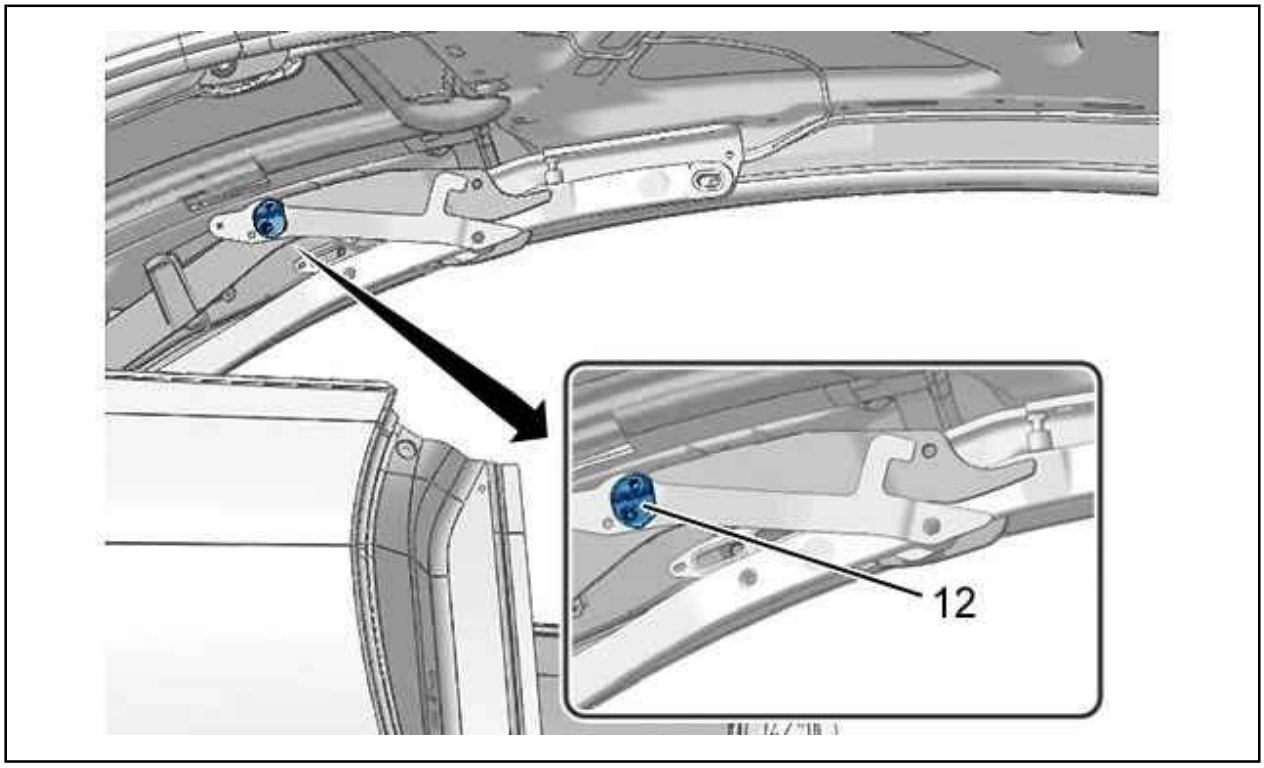

Figure : C5IM027D

Régler le positionnement de l'excentrique (12) jusqu'à obtenir le bon réglage en affleurement lunette/custode.

ATTENTION : **Contrôler les jeux et affleurements des montants supérieurs de baie de pare brise, du toit escamotable, de la lunette et des custodes** .

6. Contrôles après interventions

ATTENTION : Effectuer un cycle complet de fonctionnement de l'ensemble toit escamotable/coffre (Si claquement au verrouillage régler les excentriques des verrous des custodes).

Régler : **Les verrous de custodes** .
Après chaque intervention, vérifier : Fonctionnement du dispositif toit escamotable/coffre.
Effectuer un cycle complet de fonctionnement de l'ensemble toit escamotable/coffre.

6.1. Étanchéité : Toit escamotable

IMPERATIF : Pour vérifier l'étanchéité du toit escamotable/vitres, il est interdit d'utiliser un appareil haute pression.

NOTA : Deux opérateurs sont nécessaires (Un opérateur arrose le véhicule, un autre opérateur à l'intérieur du véhicule recherche les éventuelles entrées d'eau avec une lampe de poche) .

Effectuer l'arrosage à l'aide d'un jet d'eau d'une pression d'environ 3 à 4 bars (d'un débit d'environ 10 l/mn) muni à son extrémité d'un embout type permettant un arrosage en pluie.
Faire couler l'eau sur le toit vers les zones concernées.

6.2. Étanchéité : vitres

Faire couler l'eau sur le toit vers les vitres latérales.

6.3. Test routier

Faire un essai routier.
Si bruit des verrouillages latéraux toit/custodes : Effectuer le réglage du verrou de custode.
Remplacer systématiquement après dépose :

- Les clips (/)
- Les colliers (/)
- Agrafes

Reposer :

- La garniture de toit
- Les garnitures intérieures de custode