DÉPOSE - REPOSE : VÉRIN (MÉCANISME D'ARTICULATION DE TOIT ESCAMOTABLE)

1. Dépose

Mettre le véhicule en position Coupé.
Dégrafer et déposer : La garniture supérieure du panneau de brisement.

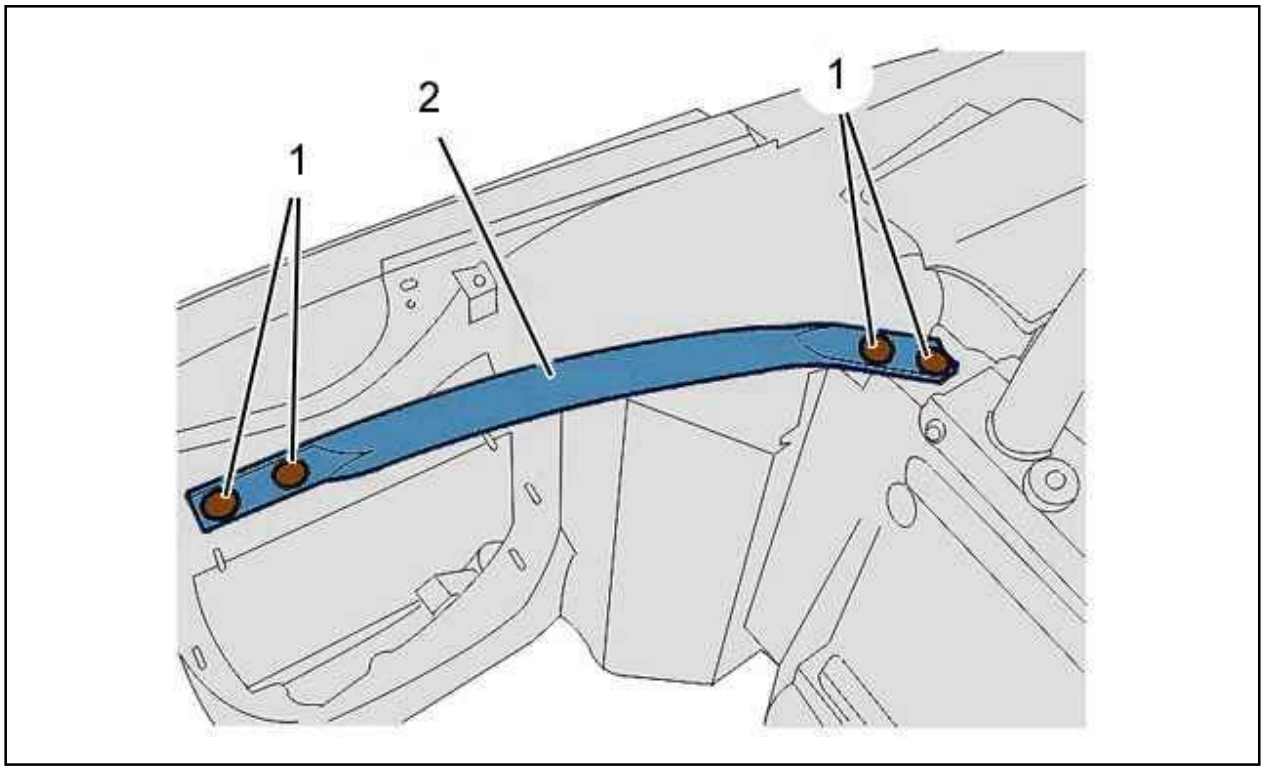

Figure : C5IM028D

Déposer :

- Les fixations (1)
- Le tirant (2)

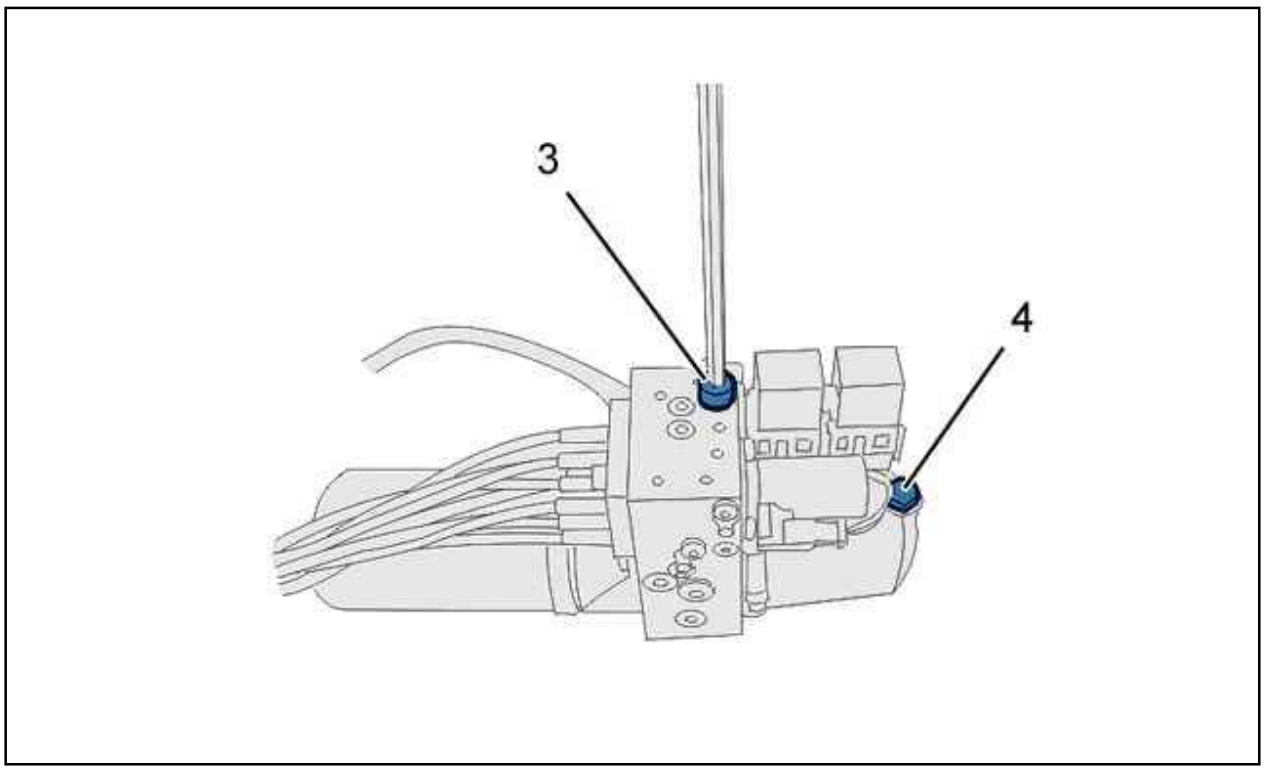

Figure : C5IM029D

(4) bouchon de remplissage (Pompe hydraulique).
Ouvrir le circuit hydraulique (vis (3)) ; À l'aide d'une clé.

ATTENTION : 1 tour 1/2 suffit pour ne pas détériorer le joint torique sur la vis (3).

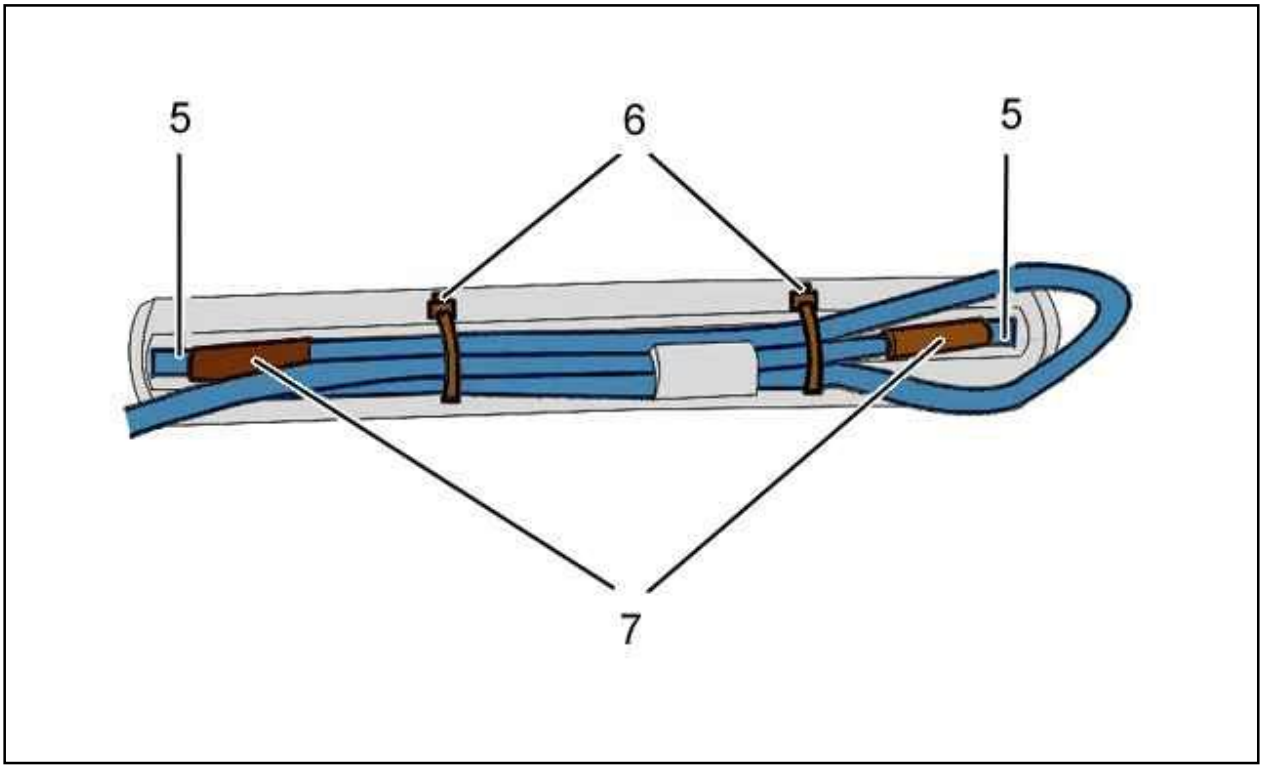

Figure : C5IM02AD

Déposer les fourchettes de maintien (5) des tuyaux hydrauliques sur le vérin.
Couper : Les colliers (6).
Dégager les tuyaux hydrauliques (7).

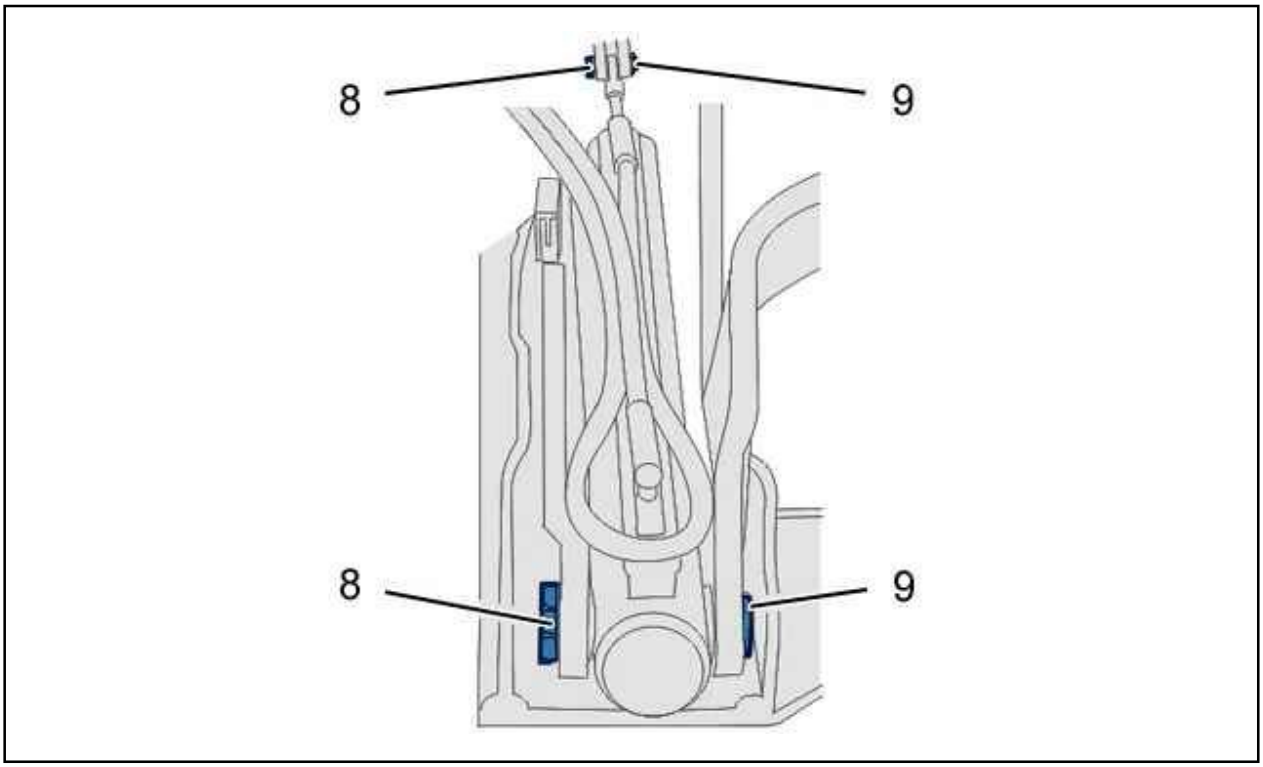

Figure : C5IM02BD

Déposer :

- Les clips (8)
- Les axes (9)

- Le vérin

2. Repose

IMPERATIF : À chaque dépose d'un tuyau hydraulique, s'assurer que le joint torique n'est pas resté dans l'orifice du vérin.

Procéder dans l'ordre inverse des opérations de dépose.
Remplacer :

- Les joints toriques (Après chaque dépose d'un tuyau hydraulique)
- Les clips de maintien (8) (À chaque intervention)
- Les colliers (6)

ATTENTION : Respecter le cheminement des tuyaux hydrauliques lors de la repose.

Effectuer un cycle complet de fonctionnement de l'ensemble toit escamotable/coffre.

ATTENTION : Si une bulle d'air est présente dans le circuit hydraulique, faire fonctionner 2 à 3 fois le cycle ouverture fermeture du toit pour évacuer la bulle.

Mettre le véhicule en position Coupé.
Vérifier le niveau d'huile du groupe hydraulique qui doit se situer entre les repères mini et maxi.
Desserrer le bouchon (4) (Remplissage de la pompe).
Compléter le niveau d'huile (Si nécessaire) .

NOTA : Utiliser l'huile EQUIVIS XV 32.

Couples de serrage :

- Vis (3) à 0,2 m.daN
- Bouchon (4) ; Serrer à 0,2 m.daN