DÉPOSE - REPOSE : PRÉCATALYSEURS

DEPOL CEE 2000 (MOTEUR)

1. Dépose

1.1. Précatalyseur avant

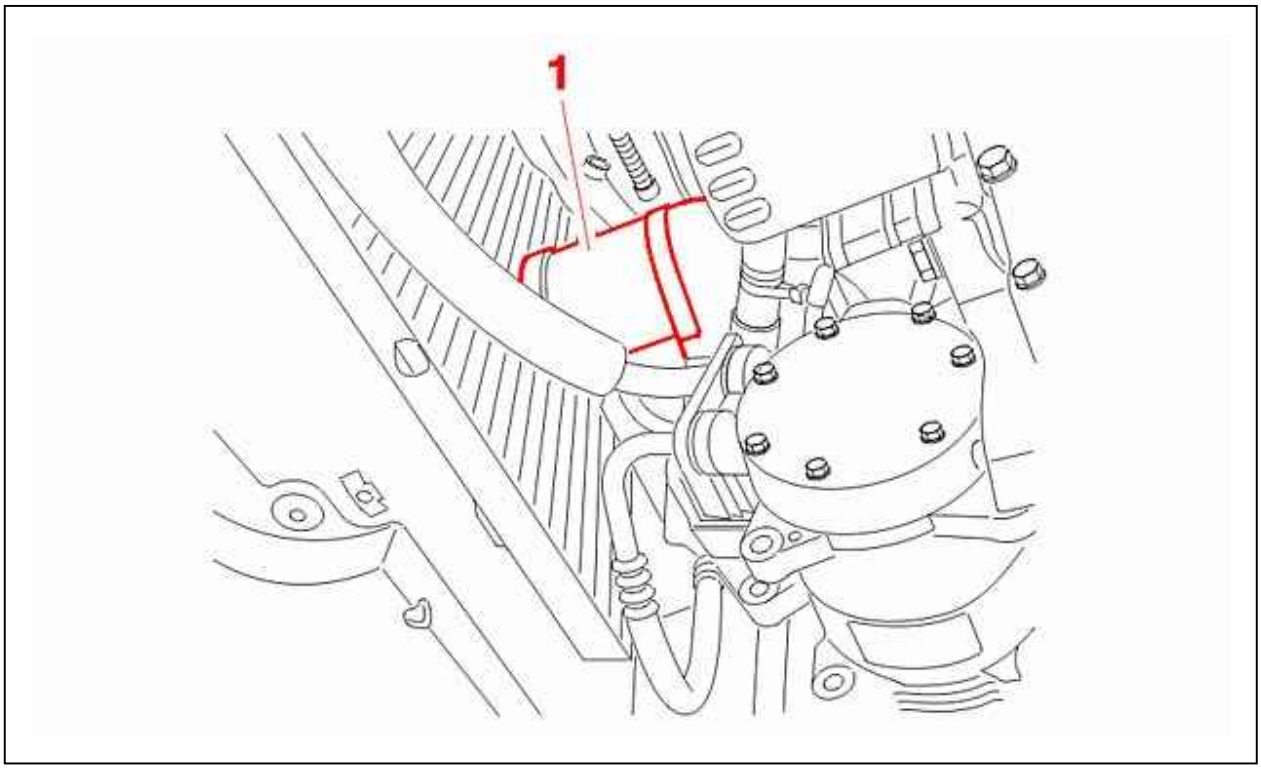

Figure : B1JK03TD

Déposer l'aérateur (1) de l'alternateur .

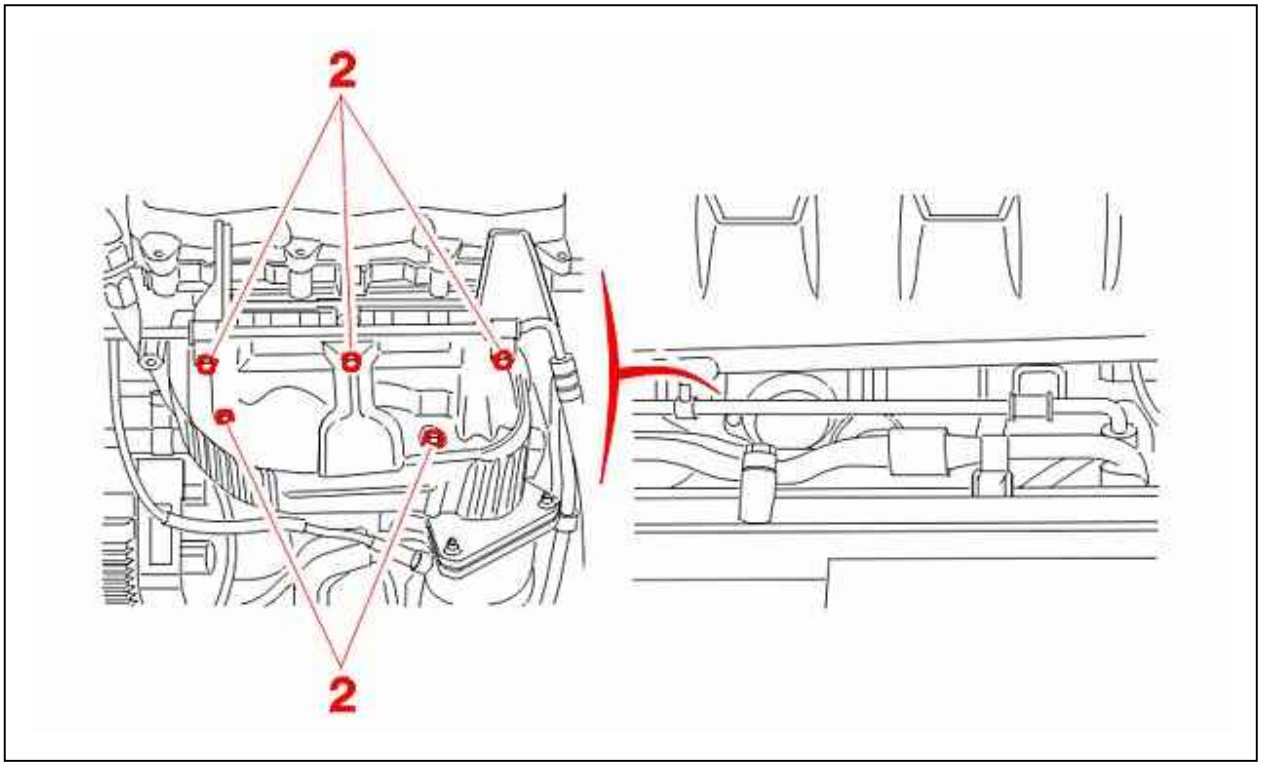

Figure : B1JK03UD

Déposer les 5 vis (2) de l'écran thermique .
Basculer l'écran thermique sur le tuyau de réfrigération.

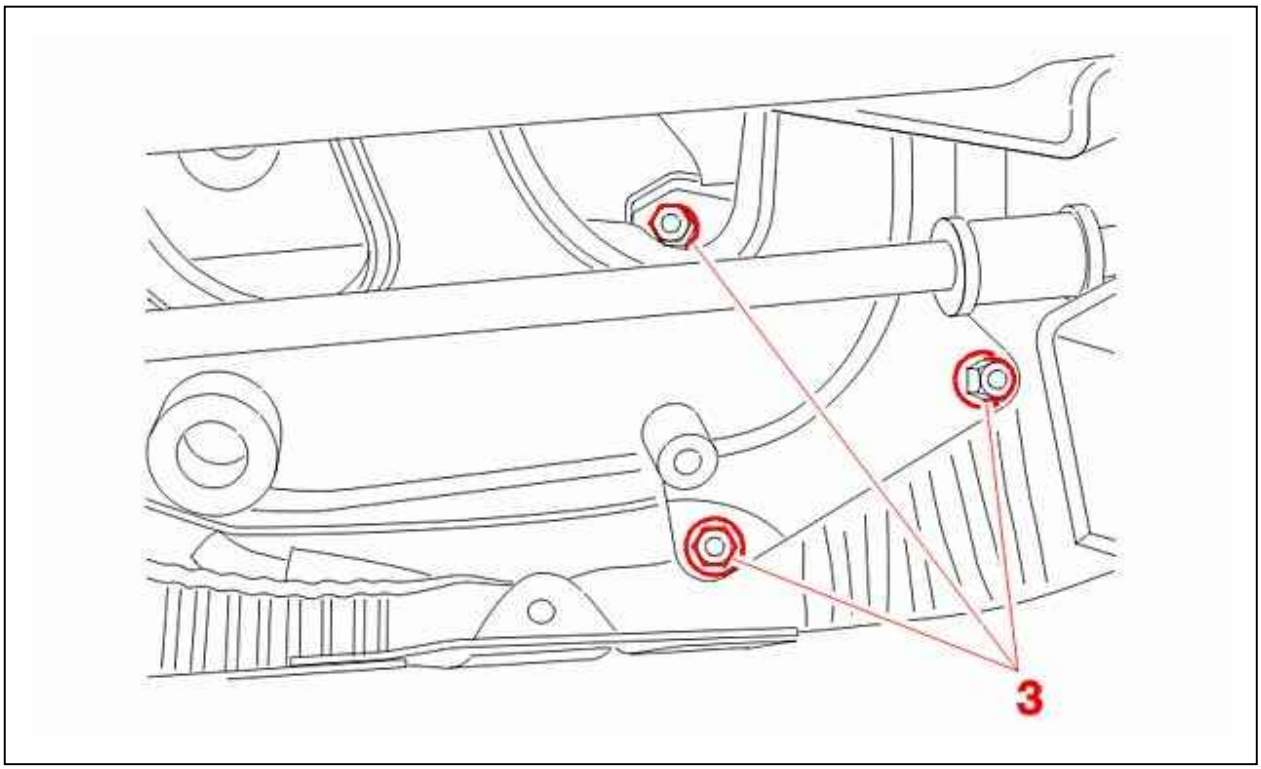

Figure : B1JK03VD

Déposer les 3 écrous (3) du précatalyseur avant.

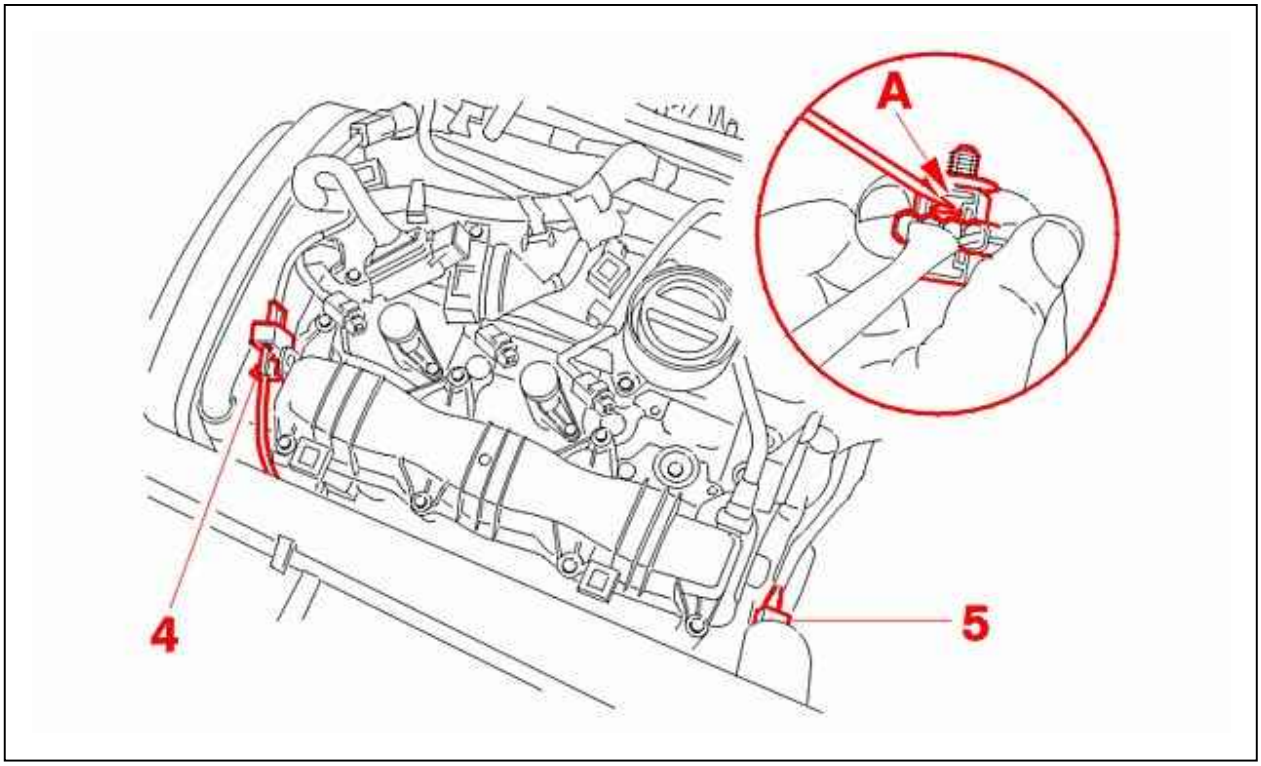

Figure : B1JK03WD

Déclipper les agrafes des connecteurs des sondes lambda avant.
Débrancher les sondes (4) et (5) (appuyer sur la languette A).
Passer les faisceaux des 2 sondes sous le véhicule.

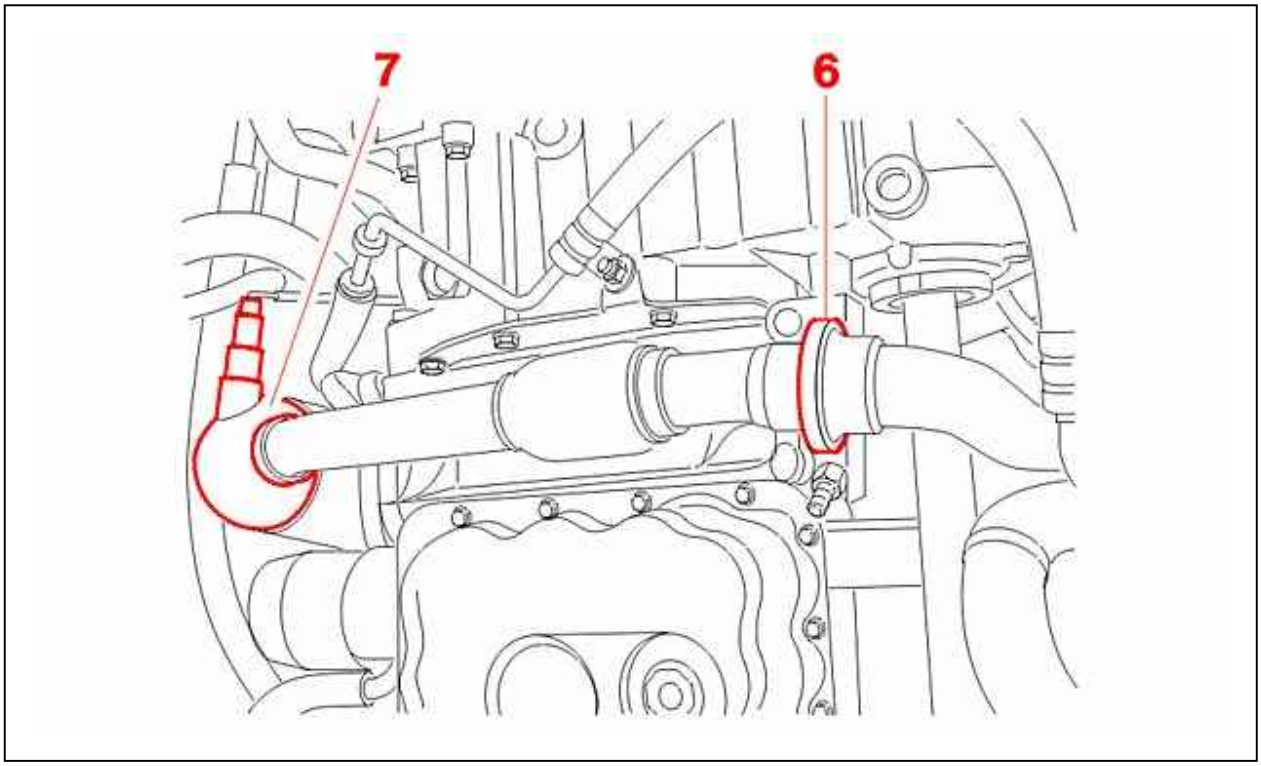

Figure : B1JK03XD

Déposer :

- Le collier (6)
- Le précatalyseur avant (7)
- Le joint métallique sur le collecteur

1.2. Précatalyseur arrière

Déposer le connecteur bleu de sonde lambda et déposer les agrafes maintenant le faisceau sur le moteur.
Déposer la transmission droite.

BVA 4HP20

Déposer la transmission droite ⓘ .

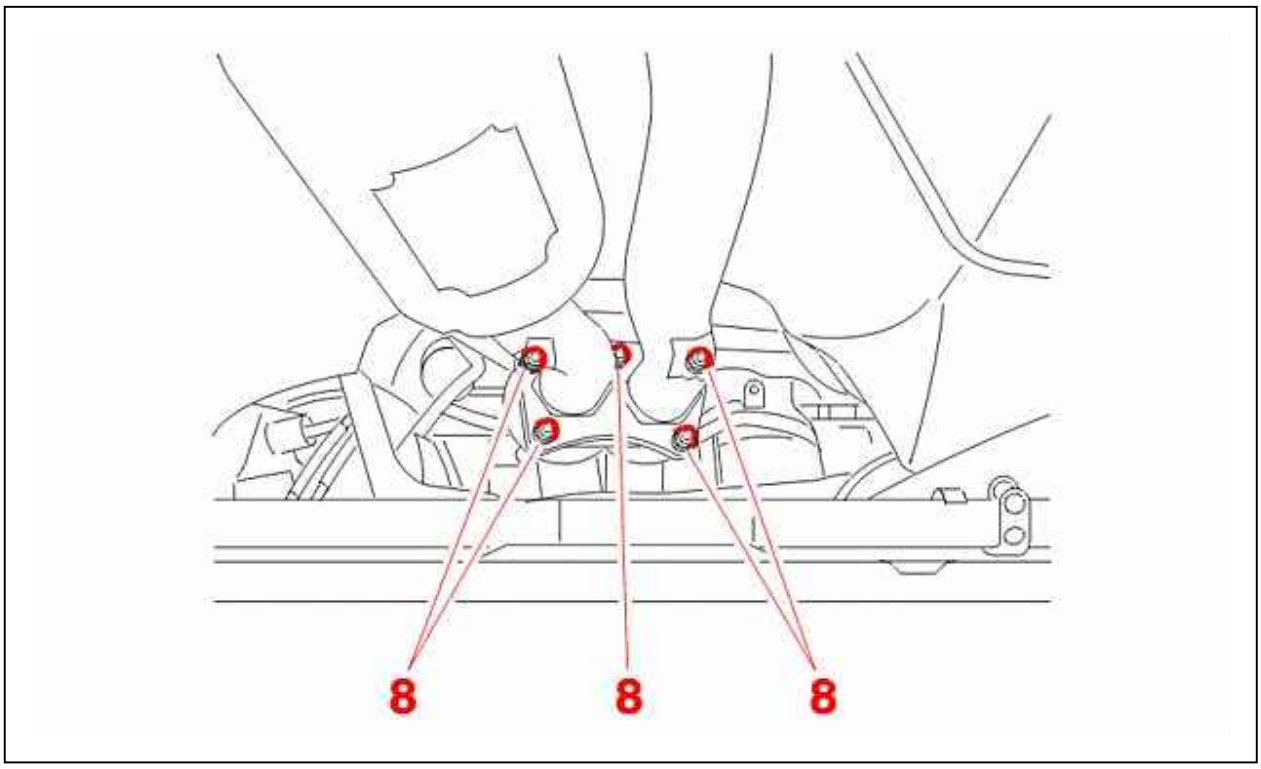

Figure : B1JK03YD

Déposer : Les 5 écrous (8) de la bride d'échappement .

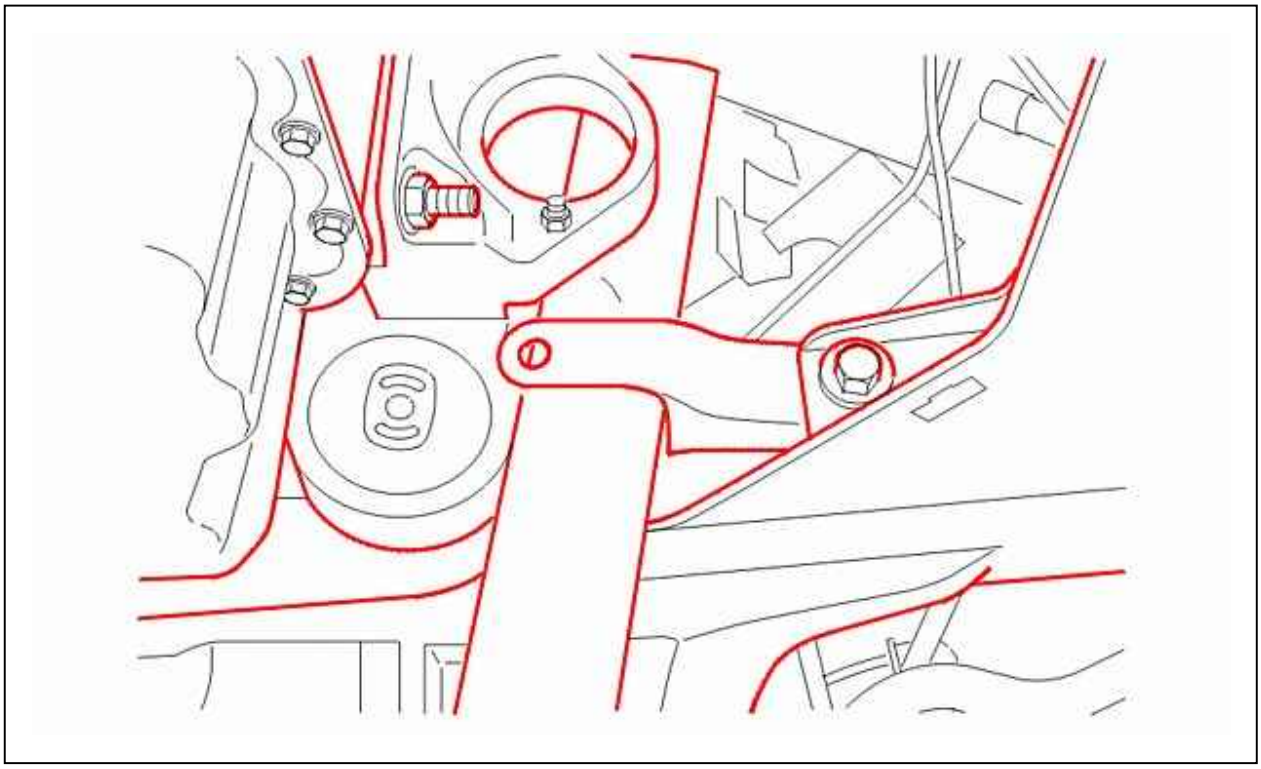

Figure : B1JK03ZD

Écarter la gaine de ventilation de cale inférieure après avoir déposé le rivet plastique .
Déposer la vis de la biellette anticouple inférieure.
Basculer le moteur vers l'avant, le caler dans cette position avec une cale en bois de 5,0 cm d'épaisseur.

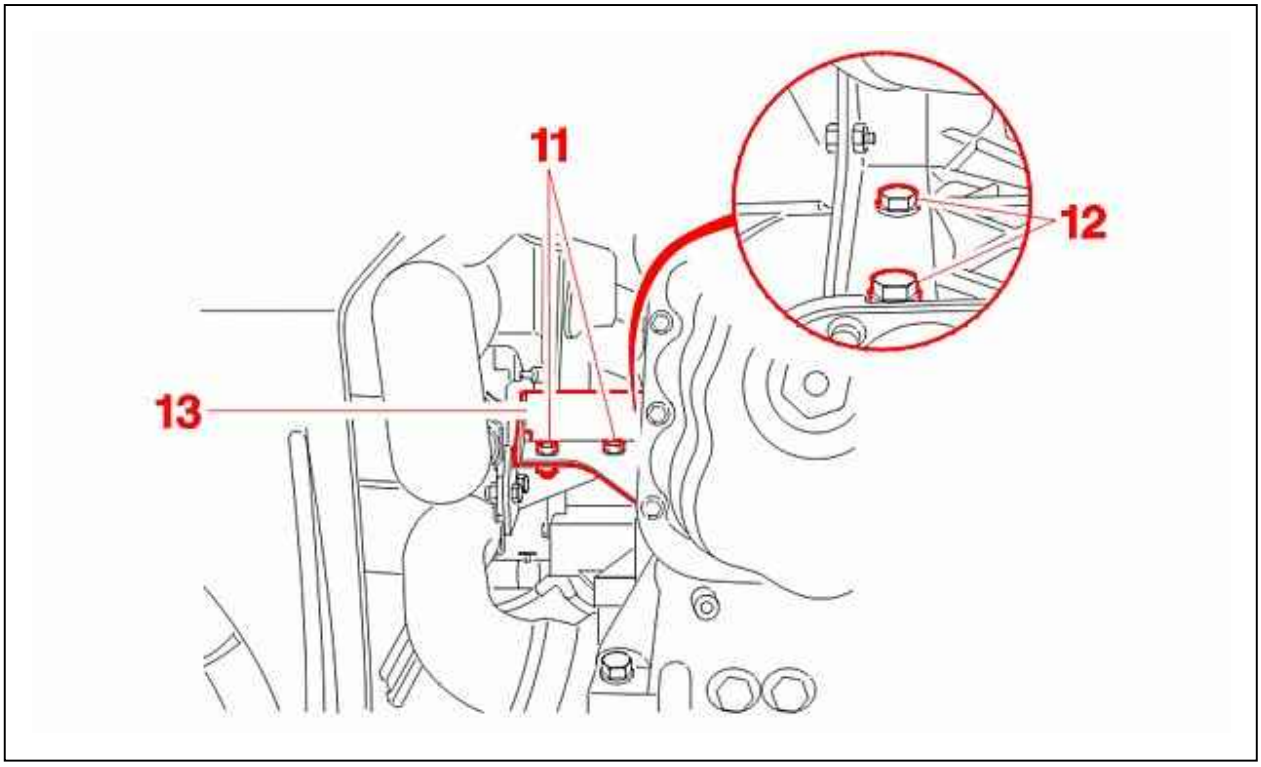

Figure : B1JK040D

Déposer :

- Les 2 vis (11)
- Les 2 vis (12)
- Le support de précatalyseur arrière (13)

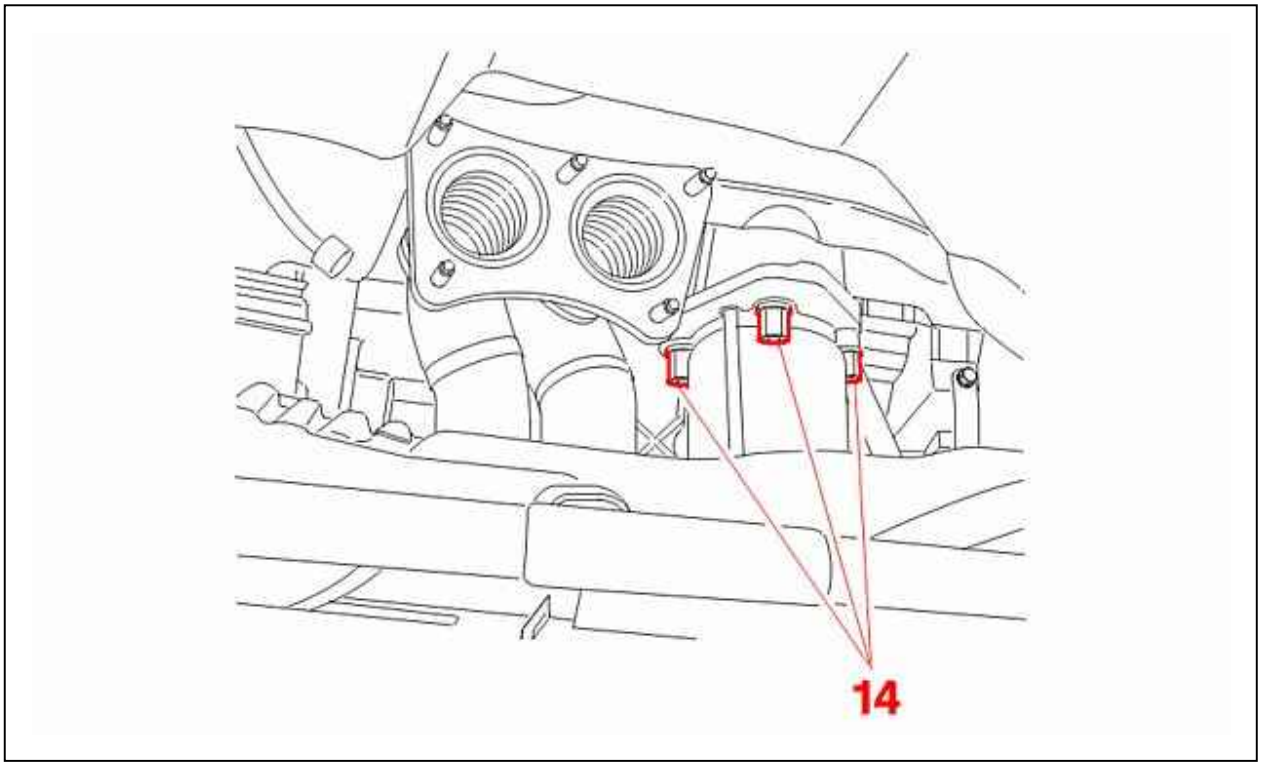

Figure : B1JK041D

Déposer :

- Les 3 écrous (14)
- Le précatalyseur arrière
- Le joint métallique

Obturer les orifices du précatalyseur .

2. Repose

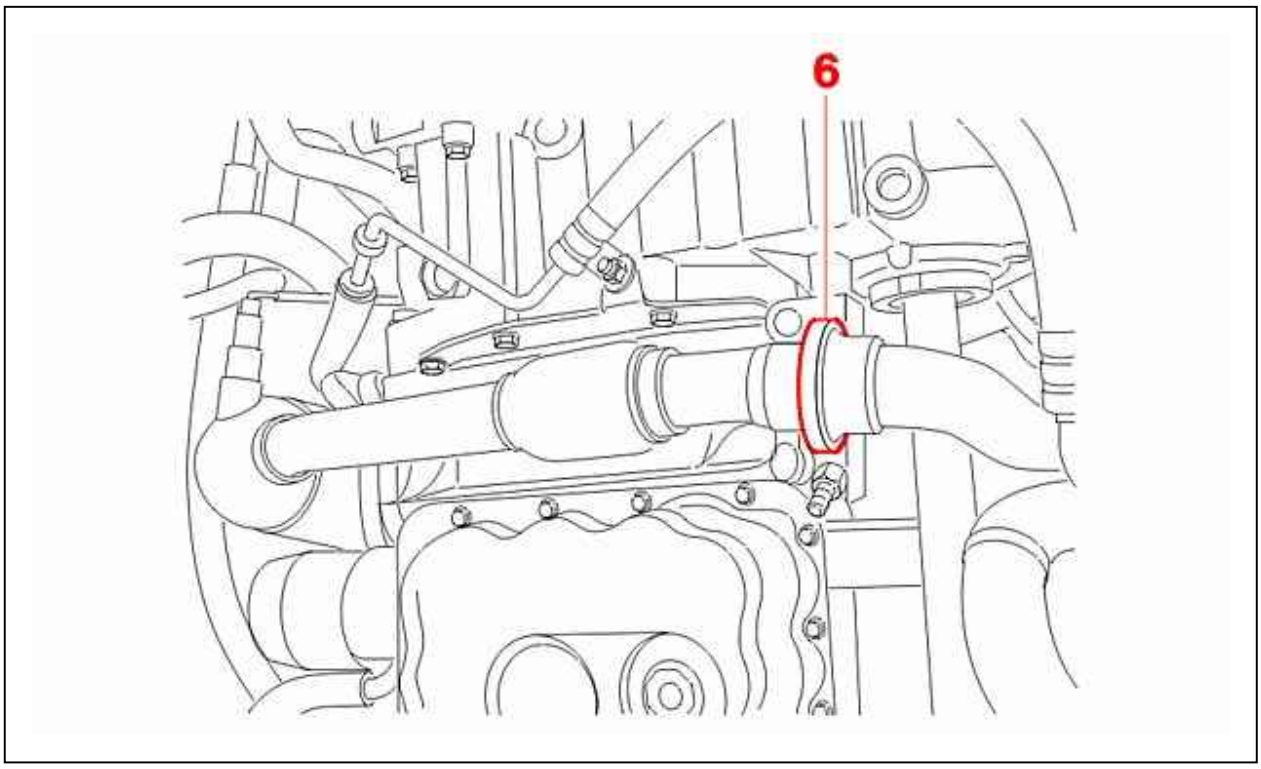

Figure : B1JK042D

Remplacer systématiquement :

- Le collier (6) (Respecter la position de montage de la vis)

- Le joint métallique sur le collecteur d'échappement
- Les écrous (3 - 8 - 14)

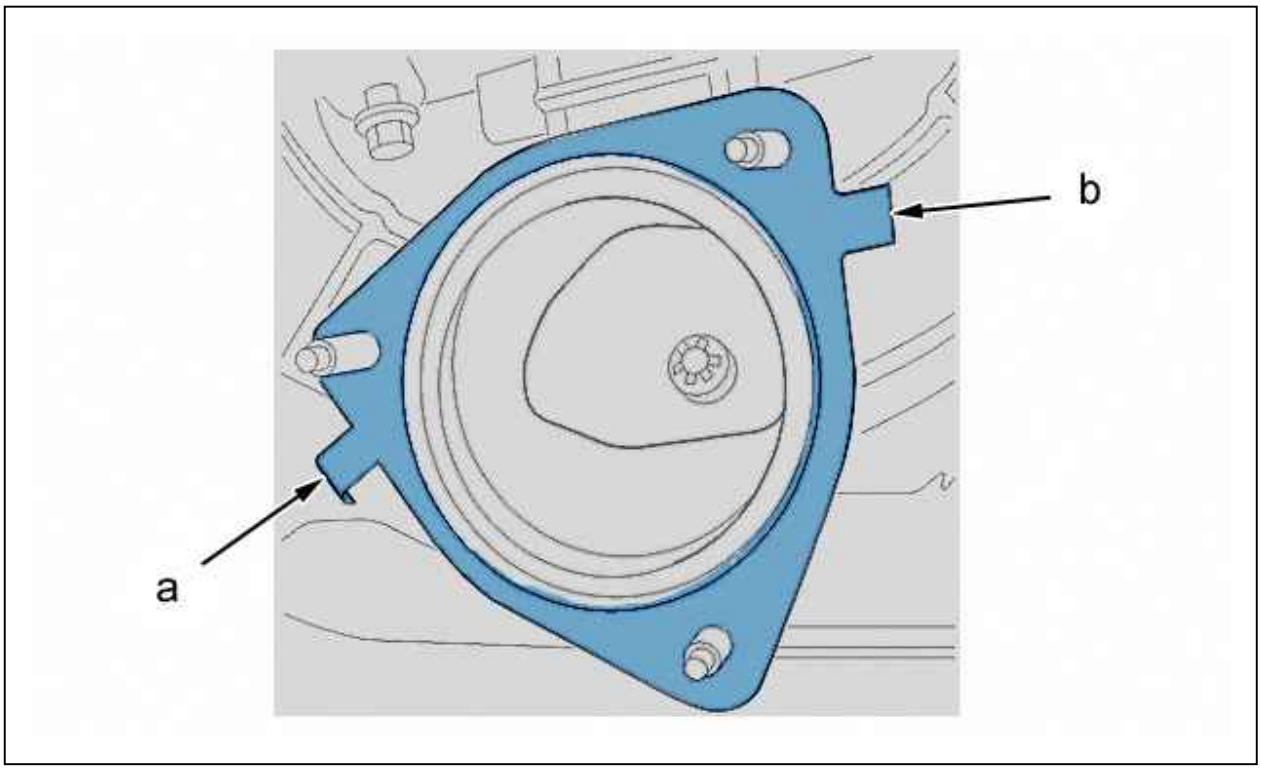

Figure : B1JK043D

Replier les languettes (A) et (B) du joint d'étanchéité derrière la bride du collecteur pour le maintenir en position.
Reposer la transmission droite.

BVA 4HP20

Reposer la transmission droite ⓘ .

Continuer les opérations de repose dans l'ordre inverse des opérations de dépose.