DÉPOSE - REPOSE DÉMARREUR

DEPOL CEE 2000 (MOTEUR)

1. Dépose

Débrancher la batterie .

Déposer le précatalyseur avant .

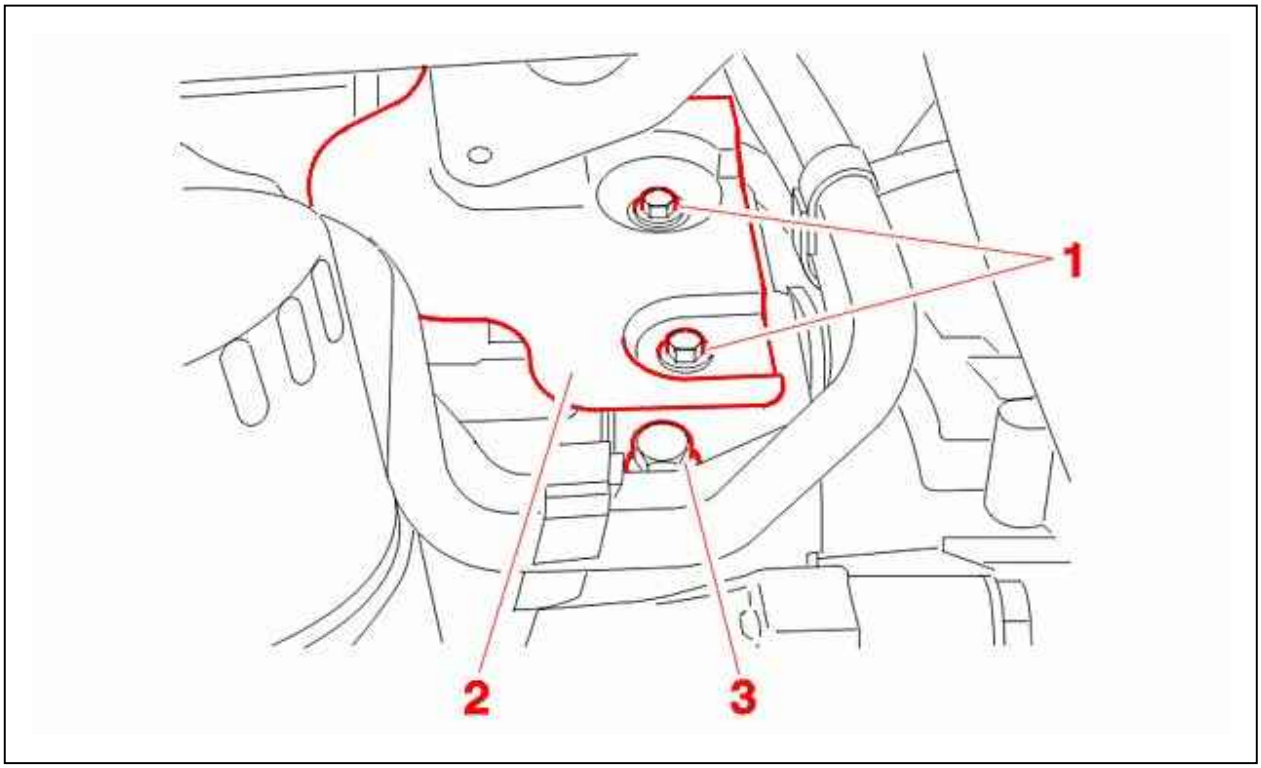

Figure : D1BK00BD

Déposer :

- Les 2 vis de fixation (1) du pare-chaleur (2)
- Le pare-chaleur (2)

BVM ML5T

Déposer : La vis de fixation des tuyaux d'échangeur thermique (3).

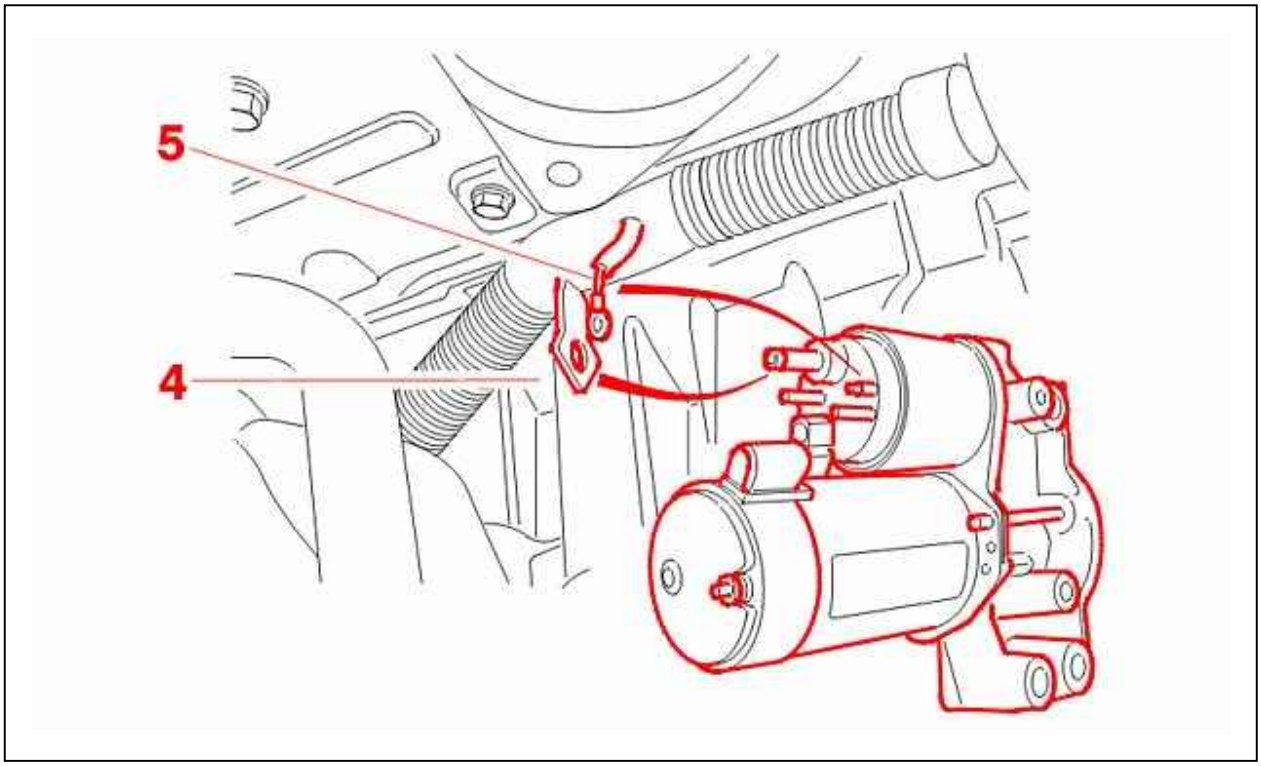

Figure : D1BK00CD

Débrancher les fils (4) (+ démarreur) et (5) (excitation démarreur).

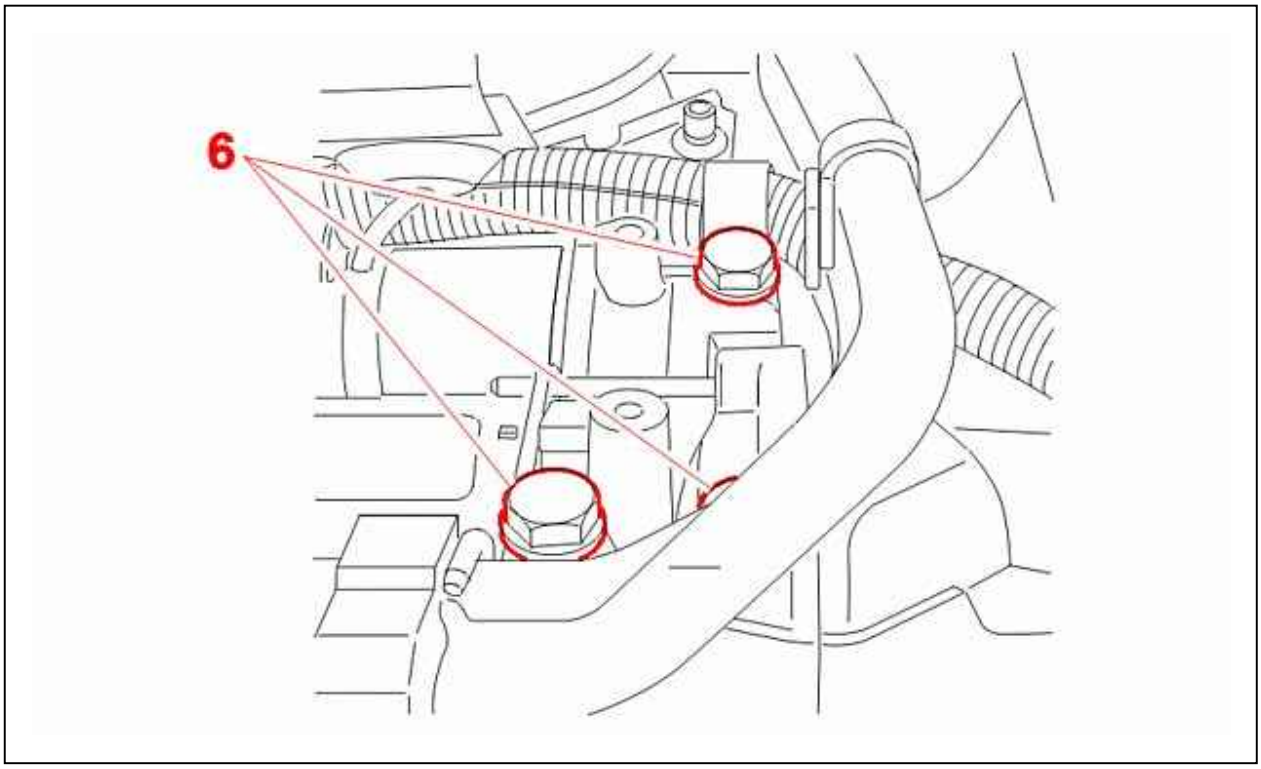

Figure : D1BK00DD

Déposer les 3 vis de fixation (6) du démarreur .

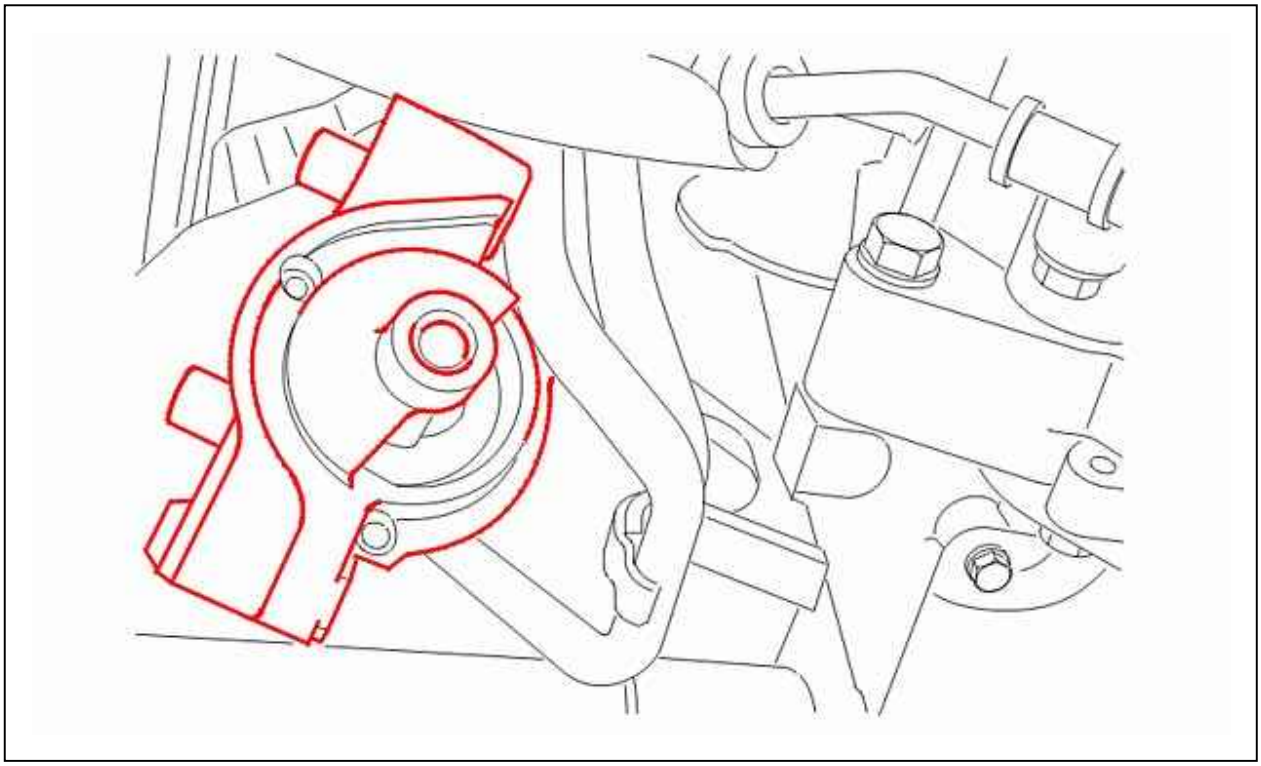

Figure : D1BK00ED

Pour déposer le démarreur, le reculer complètement pour dégager le nez et sortir le démarreur, le nez en premier.

2. Repose

Repositionner le fil (4) (+ démarreur) sur le goujon du démarreur en même temps que l'on repositionne le démarreur .
Serrer les 3 vis (6) à 3,5 m.daN .
Reposer le précatalyseur avant .
Continuer les opérations de repose dans l'ordre inverse des opérations de dépose.